①

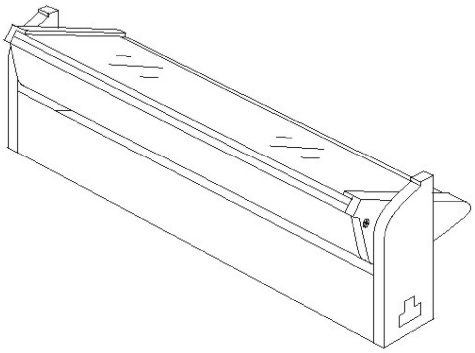

②

③

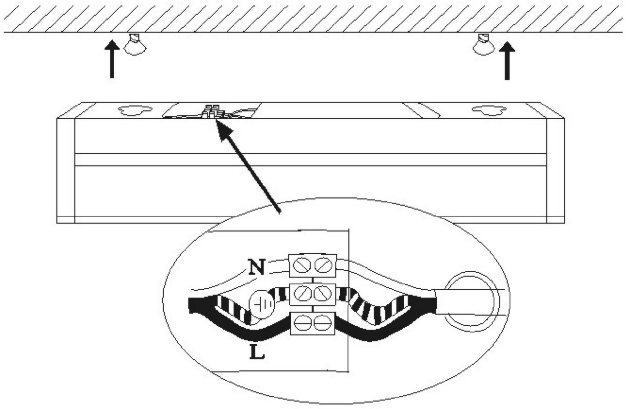

④

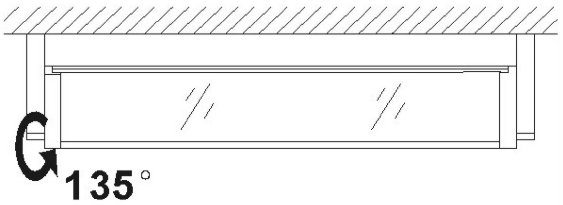

⑤

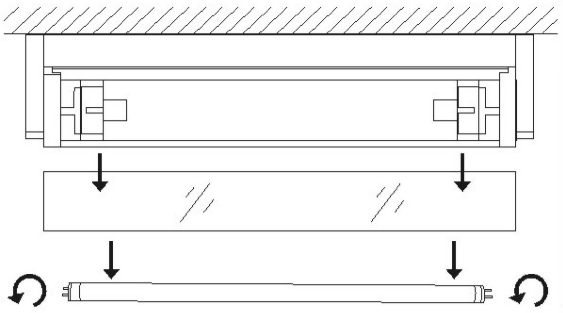

⑥

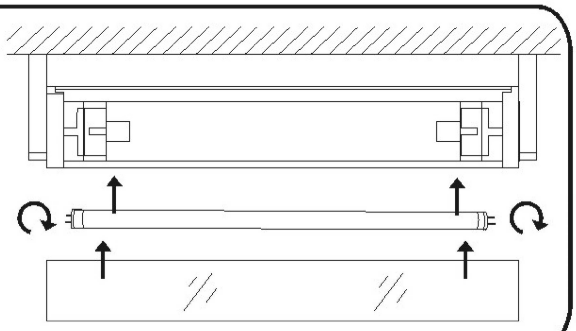
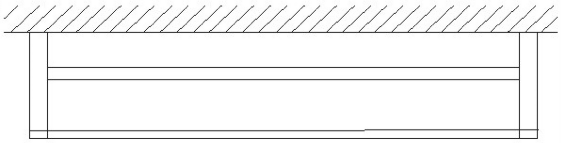
⑦